DIECI

RUNNER

40.13

LEISTUNGEN

Maschinenmodell	RUNNER 40.13
Maximale Tragfähigkeit	4000 kg (8818 lb)
Maximale Hubhöhe auf Rädern	12,20 m (40 ft)
Max. waagrechter Ausschub auf Rädern	8,75 m (28,7 ft)
Schwenkwinkel der Gabeln	134°
Ausbrechkraft	7300 daN (16411 lbf)
Zugkraft	7300 daN (16411 lbf)
Max. zulässige Steigung	40%
Leergewicht	10420 kg (22972 lb)
Höchstgeschwindigkeit (auf Reifen mit dem maximal zulässigen Durchmesser bezogen)	40 km/h (24,9 mph)

AUSLEGER

Maschinenmodell	RUNNER 40.13
Heben	10,0 s
Senken	5,9 s
Ausfahren	18,6 s
Einfahren	13,6 s
Kippen nach vorn	3,3 s
Kippen nach hinten	2,1 s

MOTOR

Maschinenmodell	RUNNER 40.13
Marke	Kubota
Nennleistung	83,5 kW (112 HP)
@rpm	2600 rpm
Betrieb	4-Takt
Einspritzung	Elektronisch, Common-Rail
Anzahl und Anordnung der Zylinder	4, vertikal in Reihe
Hubraum	3769 cm^3 (230 in^3)
Verbrauch	231 g/kWh (380 lb/Hp h)
@rpm	2600 rpm
Abgasnorm	Stage IIIB/Tier 4i
Abgasbehandlung	Dieselpartikelfilter (DPF)
Kühlsystem	Flüssigkühlung
Ansaugung	Turbolader mit Nachkühler

DIFFERENTIALACHSEN

Maschinenmodell	RUNNER 40.13
Achsentypen	2 Lenkräder, mit 4 Planetengetrieben
Lenkungsarten	4 Räder/ Hundegang / 2 Räder
Vorderachse	Starr (auf Anfrage Selbstnivellierend)
Hinterachse	Pendelnd
Betriebsbremse	Im Ölbad mit Servobremse an Vorder- und Hinterachse mit Doppelhydraulikanlage
Feststellbremse	Federspeicherbremse mit elektrischer Steuerung

HYDRAULIKANLAGE

Maschinenmodell	RUNNER 40.13
Typ Hydraulikpumpe	Zahnradpumpe für Hydrolenkung und Bewegungen
Förderleistung Hydraulikpumpe	170 L/min (44,9 gal/min)
Max. Betriebsdruck	25,0 MPa (3626 psi)
Bedienung Steuerventil	Proportionaler Joystick 4in1

FÜLLMENGEN

Maschinenmodell	RUNNER 40.13
Hydraulische Anlage (insgesamt)	168,0 L (44,38 gal)
Kraftstofftank	105,0 L (27,74 gal)

ANTRIEB

Maschinenmodell	RUNNER 40.13
Antrieb	Hydrostatischer Antrieb mit Verstellpumpe
Hydraulikmotor	Hydrostatisch mit stufenloser automatischer Regelung
Umschaltung	Elektrohydraulisch
Inching	Hydraulisches Pedal für genaue Fahrbewegung
Getriebe	Servogesteuertes 2-Gang-Getriebe

BEREIFUNG

Maschinenmodell	RUNNER 40.13
Standardbereifung	400/70x20"
Optionale Bereifung	400/70x24"; 18x22,5"

ABMESSUNGEN

Maschinenmodell	RUNNER 40.13
A	440 mm (17,3 in)
B	2110 mm (83,1 in)
C	2600 mm (102,4 in)
D	880 mm (34,6 in)
F	4080 mm (160,6 in)
G	5590 mm (220,1 in)
H	2460 mm (96,9 in)
I	940 mm (37 in)
L	1910 mm (75,2 in)
M	2320 mm (91,3 in)
N	2480 mm (97,6 in)
O	4550 mm (179,1 in)
P	1260 mm (49,6 in)
Q	3920 mm (154,3 in)
S	1760 mm (69,3 in)
T	110 mm (4,3 in)

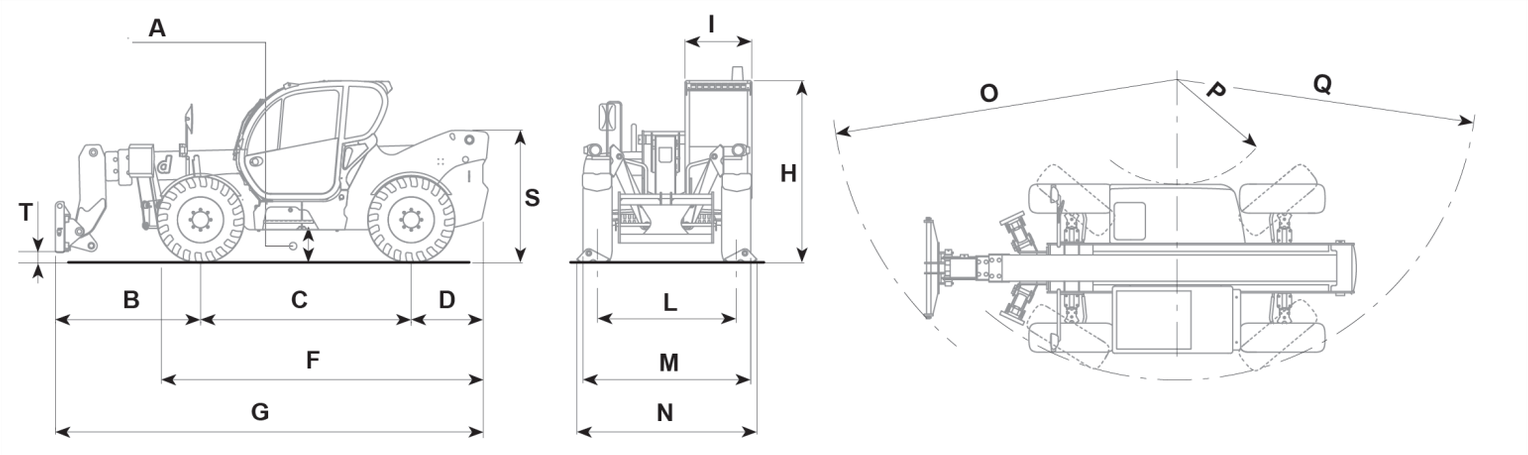

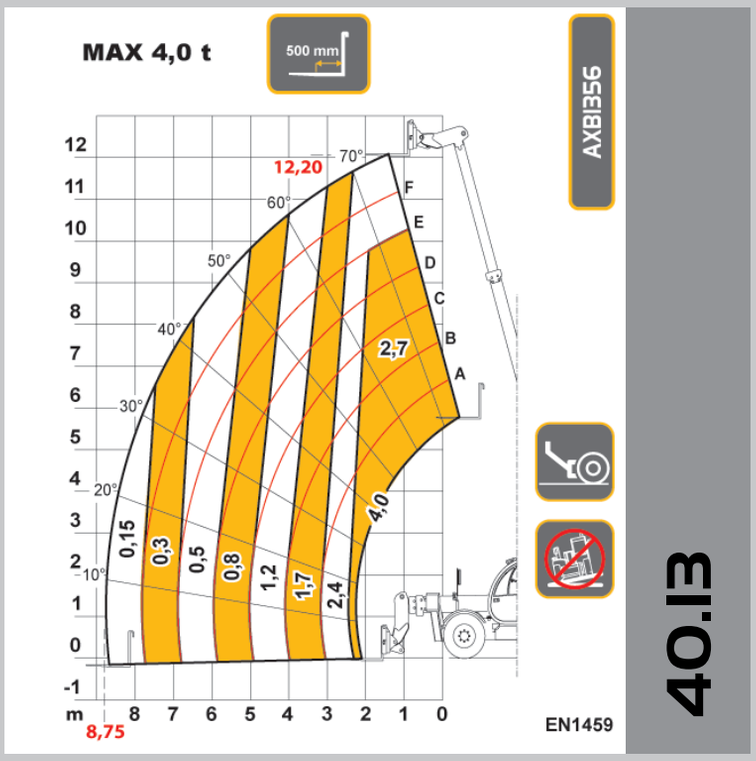

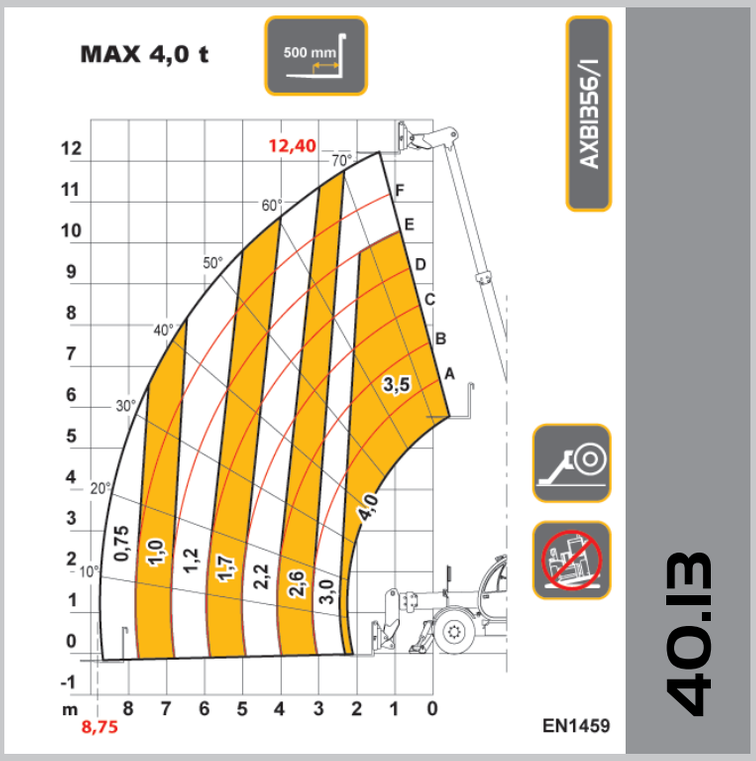

Dieci Srl - Via E. Majorana, 2-4 – 42027 – Montecchio Emilia (RE) ITALIEN
Tel. +39 0522 869611 – Fax +39 0522 869798 – E-mail: info@dieci.com – **www.dieci.com**
SKT Runner CE -DE | v. 1.6